Hala - rozhodčí, střídačka

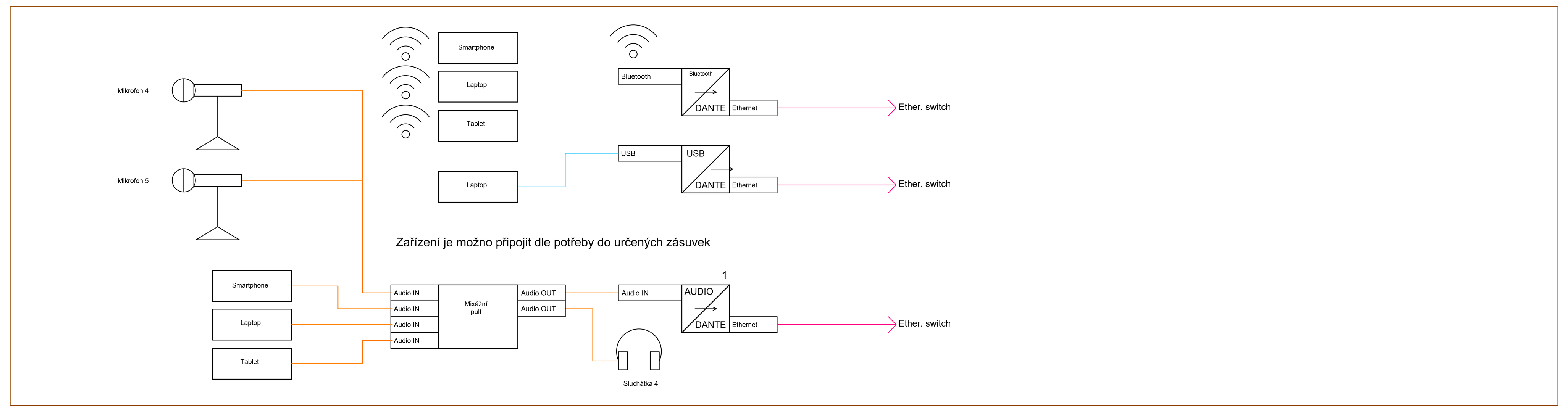

Dispozice režie (měřítko: 1:25):

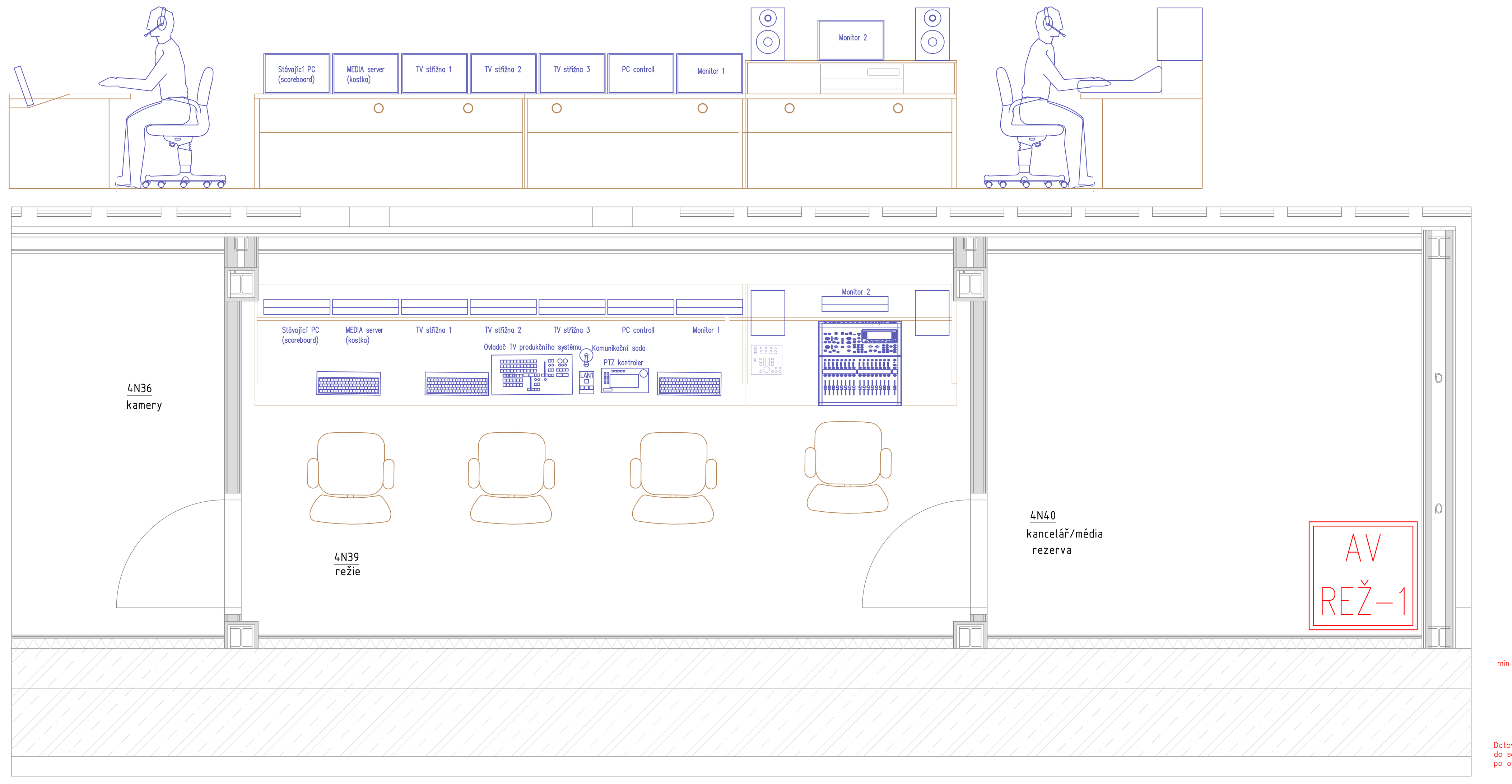

Nároky na silnoproudé přívody pro technologii jednotné režie:
(umístění je ještě zapsáno ve výkresech)
(nároky pro všechny technologie SLP sepsány také souhrnně)

Nároky na silnoproudé přívody pro technologii jednotné režie:

2N51 ledová plocha – Pod stropem haly 4.NP – přehledové otočné kamery:
- 1* zásuvka pro SR kameru nad středem ledu, 10A pod kostkou ve středu
- 1* zásuvka pro SR kameru nad západní brankou, 10A
- 1* zásuvka pro SR kameru nad východní brankou, 10A

2N58 Box časomíry:
- 1* přívod pro rack AV REŽ–2, 16A za rack pod stolem + uzemnění

4N36 Kamery:
- 2* zásuvka pro stojanové kamery, 16A

4N36 Kamery – nad/před místností kamer:
- 1* zásuvka pro přehledovou kameru, 10A nad místností kamer
- 1* zásuvka pro kameru treningovou, 10A nad místností kamer

4N39 Režie Místnost Obsluhy – nad místností režie:
- 1* zásuvka pro sirénu, 16A nad místností režie

4N40 kancelář/média rezerva:
- 2* přívod pro rack AV REŽ–1, 2*16A za rack + uzemnění

Systém Jednotné režie a vnitřního televizního studia:

Koncepce AV technologie a společné AV režie je navržena hybridním systémem založeným na klasické SDI video technologii, IP NDI video technologii a IP Dante audio technologii. Z prostor společné AV režie je možno ovládat všechna audio a video zdroje (kamery, mikrofony) a také všechny audio a video destinace (LED kostka, video obrazovky, odchozí video streamingy, lokální IPTV distribuce obrazu v objektu, záznamy, ozvučení stadionu). Díky IP technologii je možno tyto systémy také ovládat dálkově, eventuálně řešit diagnostiku všech použitých AV komponent pomocí vzdáleného přístupu.

Hlavní výstup audio režie bude připojen do vstupního panelu řídícího jádra evakuačního rozhlasu, který v celém objektu bude sloužit současně i jako provozní ozvučení.

Součástí dodávky instalace Společné režie je speciální Smart monitor 43" bez tuneru se čtyřmi vstupy HDMI a možností jejich složeného obrazu násobného quad instalovaný na nástěnném držáku.
Je určený pro čtyř-quad záběrů kamer z kamerových systémů a TV vstupu v m.č. 2N11 vrátnice a pokladna:
- CCTV kamer zimního stadionu (16 kamer)
- CCTV kamer na scoreboardu (4 kamery)
- SR - jedna kamera systému společné režie
- IP TV O2

Monitor umožňuje různá nastavení pro quad, v obraze lze zobrazit jeden/dva/tři/čtyři podobrazy.
Součástí dodávky je potřebný převodník pro připojení signálu jednotné režie do HDMI monitoru.
Součástí dodávky není potřebný převodník pro připojení signálu IPTV do HDMI monitoru.

Technologie DANTE pro přenos digitálního zvuku pomoci TCP/IP:

Dante je audio technologie - „Digital Audio Network Through Ethernet = softwarová technologie pro přenos digitálního zvuku pomoci TCP/IP, která poskytuje nekomprimovaný a vícekanálový digitální zvuk s nízkou latencí (zpožděním)“.

Technologie Dante je volně k použití, takže výrobky s integrovaným DANTE kompatibilním hardwarem dodává více než 500 výrobců. Tyto výrobky se používají například ve studiích, konferenčních centrech, vysokých školách, zoologických zahradách, divadlech, atd.

Jedná se o ekonomické a snadno použitelné síťové řešení pro média, které zajišťuje kvalitní přenos zvuku a je vhodné jak pro jednoduché elektroinstalace tak pro velkokapacitní sítě.

Pokud se kdekoliv v této projektové dokumentaci a/nebo soupisu prací a dodávek (Výkaz-Výměr) vyskytuje jakýkoliv obchodní název materiálu, výrobku, systému, služby apod., jedná se zásadně buď o stávající prvek nebo o referenční údaj sloužící pro přesnou specifikaci minimálního standardu jejich požadovaných vlastností.
Daný materiál, výrobek, systém, službu apod. je možno nahradit jiným o shodných či lepších vlastnostech, avšak zásadně pouze v rámci platné smluvní ceny.
Tuto případnou náhradu je povinen navrhnout zhotovitel stavby, a to v dostatečném předstihu před objednáním, přičemž je při návrhu náhrady povinen objednateli prokázat shodu vlastností s referenčním materiálem, výrobkem, systémem, službou apod.

Umístění jednotlivých prvků je navrženo dle projekčních podkladů a informací získaných od zástupců investora a uživatele. Přesné umístění prvků musí být precizováno při vlastní instalaci dle ostatních technologií, aktuálních interiérů a požadavků uživatele a investora.

Tyto prvky „rack Lan-Tec 6U, záznam VTV HYBRO, zdroj kamer“ jsou stávající prvky požadované investorem k opětovné montáži pro další použití = prvky se nedodávají, ale už tam jsou jako součást stávající instalace.

Tyto prvky „Futurelight“ jsou stávající prvky určené investorem k demontáži = prvky tam už jsou jako součást stávající instalace.

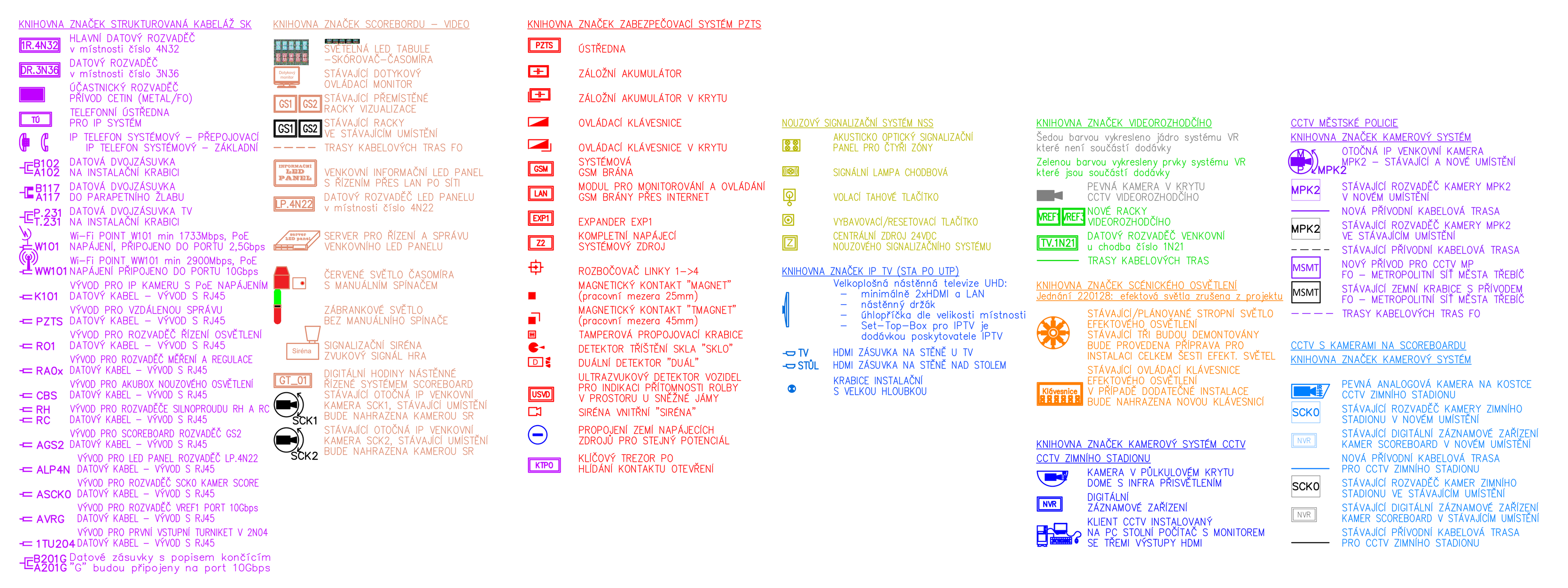

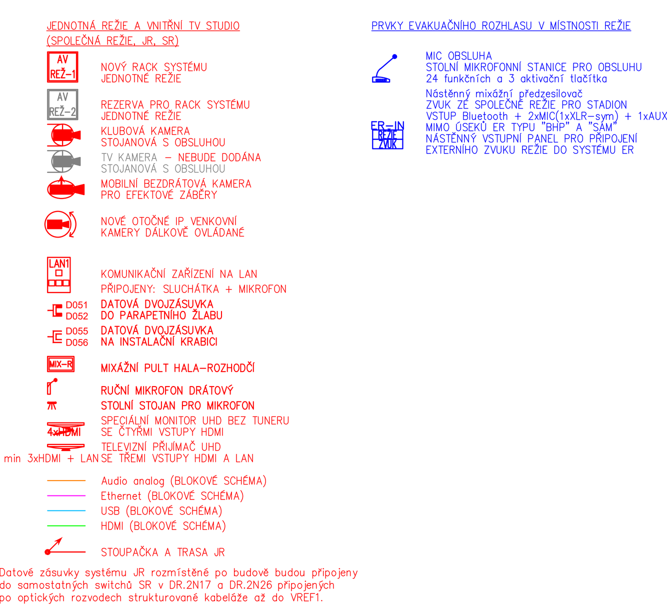

A	01	02	03	04	05	06	07	08	09	M				Bpv	±0,000
	10			20			30				2,0	4,0m	6,0		407,20

AUTORIZACE	Ing. Miloslav Müller, 1005823, Technika prostředí staveb, specializace elektrotechnická zařízení

AS PROJECT CZ s.r.o.
ARCHITEKTURA, PROJEKCE, ENGINEERING, DODAVATELSKÁ ČINNOST A PRODEJ
U PROSTŘEDNÍHO MLÝNA 128, 393 01 PELHŘIMOV, TEL.: 565 323 249, WWW.ATELIERAS.CZ

hlavní architekt	hlavní projektant	zodpovědný projektant	vypracoval
Žák & Buchta	Ing. Vladimír Žák jr.	Michal Holub	Michal Holub

REVITALIZACE ZIMNÍHO STADIONU V TŘEBÍČI

INVESTOR:	Město Třebíč, Karlovo náměstí 104/55, 674 01 Třebíč, IČO: 002 90 629	FORMÁT	840x1680mm 24 × A4
MÍSTO STAVBY:	parc.č. 2695, 2692, 7305, 150/1, 2456, 150/5, k.ú. Třebíč obec Třebíč, kraj Vysočina	DATUM	květen 2022
CHARAKTER STAVBY:	stavební úpravy, přístavba, vestavba	STUPEŇ DOK.	DPS – PD pro provádění stavby
DOKUMENTACE:	D – dokumentace objektů D.01 – S01 | zimní stadion D.01.04h – TECHNIKA PROSTŘEDÍ STAVEB – ELEKTRONICKÉ SYSTÉMY	Č. ZAKÁZKY	954/18
		Č. ARCHIVNÍ	954/CZ
OBSAH:	Blokové schéma společné režie	MĚŘÍTKO: ---	ČÍS. VÝKRESU: D.01.04h.19

TOTO DÍLO JE DUŠEVNÍM VLASTNICTVÍM SPOLUAUTORŮ FIRMY AS PROJECT CZ s.r.o. PELHŘIMOV. O NAKLÁDÁNÍ S DÍLEM ROZHODUJÍ SPOLUAUTOŘI AS PROJECT CZ s.r.o. JE PŘEDMĚTEM PRÁVA AUTORSKÉHO A JE CHRÁNĚNO JAKO CELEK AUTORSKÝM ZÁKONEM č.121/2000 Sb. V PLATNÉM ZNĚNÍ.

08.05.2022 21:53:14 D:\HHT\PZK000047 ZS Třebíč - rekonstrukce kompletní PD 220505 17-12\01 PD\05 DPS\2 PD\EPS 2-DLE INVESTOR\220506 DPS SLP\h.11-19_BS_ZS-Tr