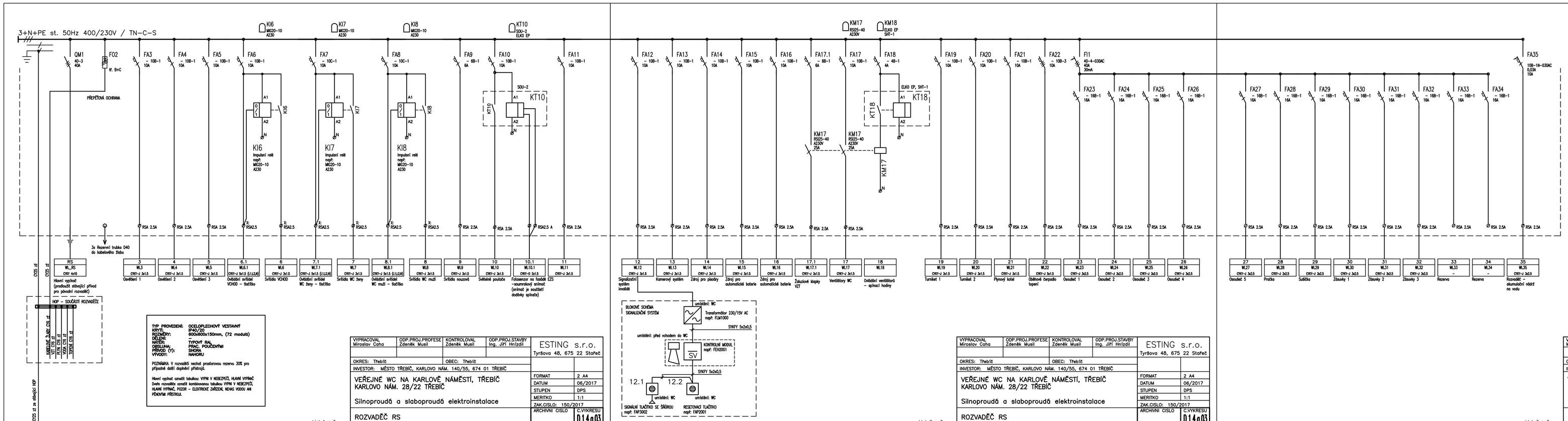

TYP PROVEDENÍ: OCELOPLECHOVÝ VESTAVNÝ
KRYTÍ: IP40/20
ROZMĚRY: 400x300x150mm, (72 modulů)
DÉLKA: –
NÁŘEZ: TYPOVÝ RAL
OBSLUHA: PŘÍMÝ, POUŽÍVÁNÍM
PŘÍVOD (Y): SHORA
VÝVODY: NAHORU

POZNÁMKA: V rozvaděči nechat prostorovou rezervu 30% pro případné další doplňující přístroje.

Hlavní vypínač umístit tabulkou VYPN V NEBEZPEČÍ, HLAVNÍ VYPÍNAČ. Dveře rozvaděče umístit kombinovanou tabulkou VYPN V NEBEZPEČÍ, HLAVNÍ VYPÍNAČ, POZOR – ELEKTRICKÉ ZAŘÍZENÍ, NEMÁ VODOU AN PŘÍDVNÍM PŘÍSTRIŠKA.

List 1 z 3

VYPRACOVAL Miroslav Caha	ODP.PROJ.PROFESE Zdeněk Musil	KONTROLOVAL Zdeněk Musil	ODP.PROJ.STAVBY Ing. Jiří Hnízdil
OKRES: Třebíč		OBEC: Třebíč	
INVESTOR: MĚSTO TŘEBÍČ, KARLOVO NÁM. 140/55, 674 01 TŘEBÍČ			
VEŘEJNÉ WC NA KARLOVĚ NÁMĚSTÍ, TŘEBÍČ KARLOVO NÁM. 28/22 TŘEBÍČ			
Silnoproudá a slaboproudá elektroinstalace			
ROZVADĚČ RS			

ESTING s.r.o.
Tyršova 48, 675 22 Stařeč

FORMAT	2 A4
DATUM	06/2017
STUPEŇ	DPS
MĚŘÍTKO	1:1
ZAK.ČÍSLO: 150/2017	
ARCHIVNÍ ČÍSLO	C.VÝKRESU D.1.4.g.03

List 2 z 3

List 3 z 3